ZESTAWIENIE STALI - SCIANKA CZOŁOWA OD STRONY WYLOTU

RÓWNIEŻ OD STRONY WLOTU							
NR	φ mm		DŁUGOŚĆ PRĘTA cm	ILOSC szt	DŁUGOSC RAZEM St 3 SX φ8	DŁUGOSC RAZEM 18 G2 φ10	DŁUGOSC RAZEM 18 G2 φ12
1	φ10		190	40		76.00	
2							
3							
4	φ10		40	4		1.60	
5	φ10		70	6		4.20	
6	φ10		85	4		3.40	
7	φ8		140	25	35.00		
8	φ10		475	12		57.00	
9	φ10		194	4		7.76	
10	φ10		180	8		14.40	
11	φ10		100	4		4.00	
12	φ10		65	4		2.60	
13	φ8		43	20	8.60		
14							
15							
DŁUGOŚĆ RAZEM				m	43.60	170.96	
CIĘŻAR 1mb				kg	0.395	0.617	
CIĘŻAR RAZEM				kg	17.22	105.48	
OGÓŁEM				kg	122.70		

WYLOT KANAŁU - ROWU WÓD DESZCZOWYCH
skala 1:20
ŚCIANKA CZOŁOWA OD STRONY WYLOTU
PRZEKRÓJ PODŁUŻNY – WIDOK OD CZOŁA

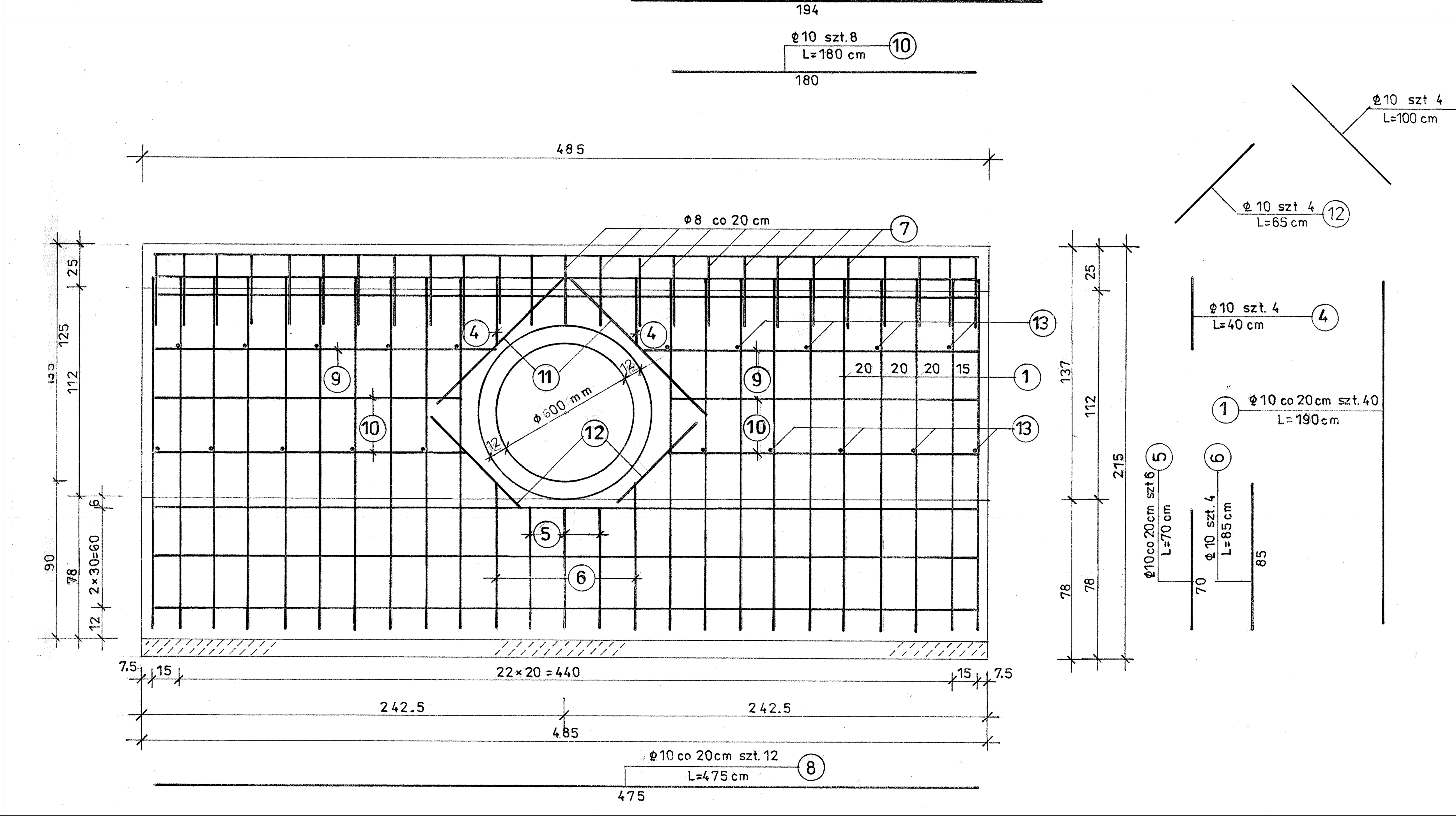

BETON B30		
STAL	A1	St 3SX
	A2	18 G2
OBJ. BET. SCIANKI CZOŁOWEJ V=3.90 m^3		
BETON WYROWN. B10 V= 0.25 m^3		

WYKONAĆ 2szt. ŚCIANKI CZOŁOWEJ /WLOT-WYLOT/

PRZEKRÓJ A–A

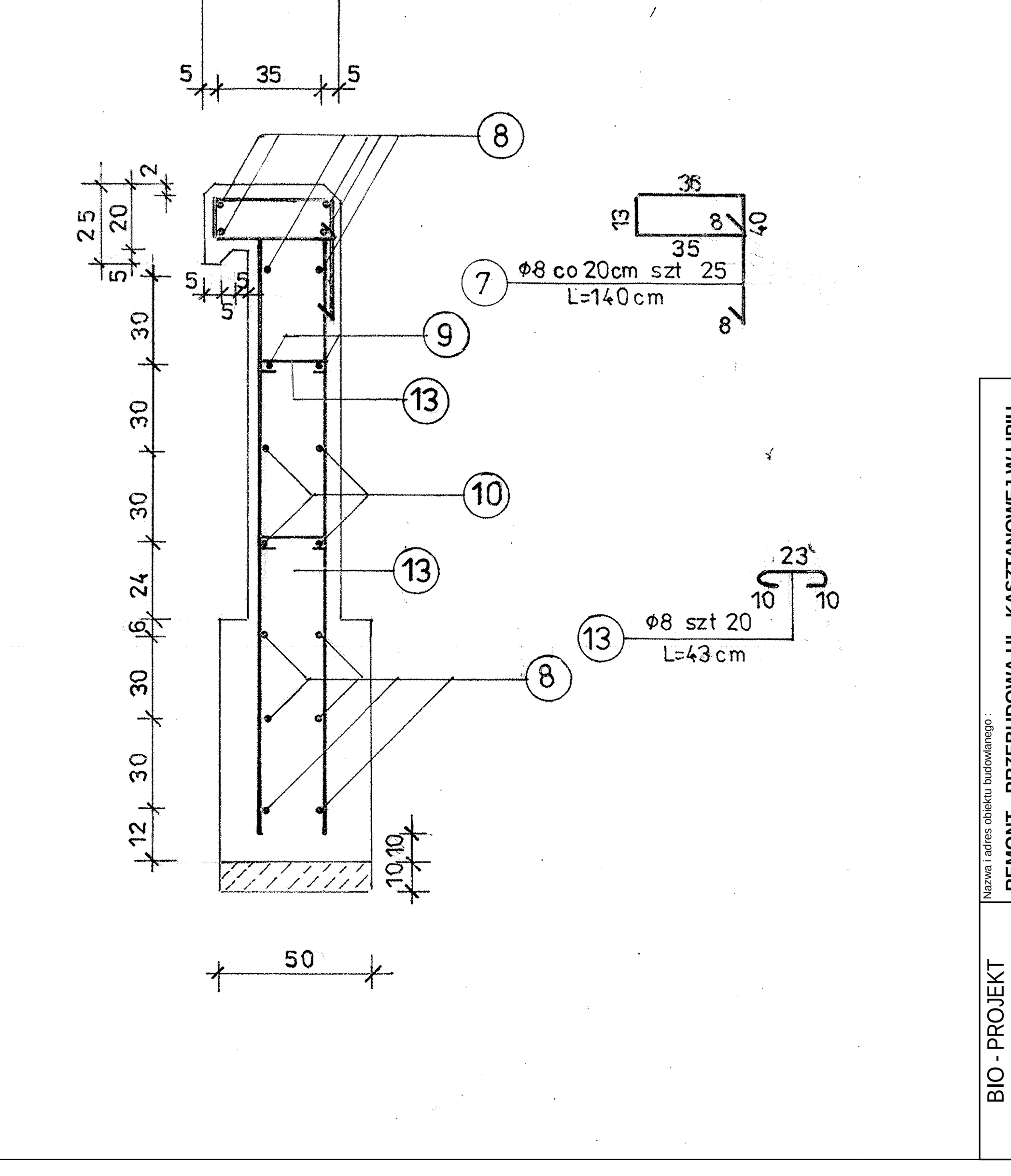

BIO - PROJEKT Biuro Projektowo - Usługowe s.c. Waldemar Zamierowski, Bogdan Golec 45 - 061 Opole, ul. Katowicka 39	Nazwa i adres obiektu budowlanego: REMONT - PRZEBUDOWA UL. KASZTANOWEJ W LIPIU GMINA LIPIE			
	Branża: sanitarna	Stadium dokumentacji: PW/PB		
Przedmiot rysunku: KONSTRUKCJA PRZEPUSTU I STUDNI CHŁONNEJ SCH 1	Wykonawcy	Imię i nazwisko	Nr uprawnień	Data	Podpis
	Projektant	inż. BOGDAN GOLEC	160/94/OP	2009r.	
	Projektant	inż. MARIAN CHALASTRA	WZDP10/741/9/66	2009r.	
	Sprawdzający	mgr inż. ANTONI PLAMITZER	drogi 18/76/OP	2009r.	
	Sprawdzający	mgr inż. WALDEMAR ZAMIEROWSKI	205/94/OP	2009r.	
	Skala:	Nr rysunku:			