PRZEKROJE KONSTRUKCYJNE Skala 1: 50

DROGA GMINNA – ULICA STAROWIEJSKA - obciążenie ruchem KR – 1 wg Dz. U. nr 43. 430

OD KM 0 + 000,00 DO KM 0 + 075,00
OD KM 0 + 075,00 DO KM 0 + 080,00 – zwężenie jezdni – przejście z szer. 5,00mb na szer. 3,00 mb na długości 5,00 mb .
OD KM 0 + 129,00 DO KM 0 + 270,00
OD KM 0 + 270,00 DO KM 0 + 275,00 – zwężenie jezdni – przejście z szer. 5,00mb na szer. 3,00 mb na długości 5,00 mb .

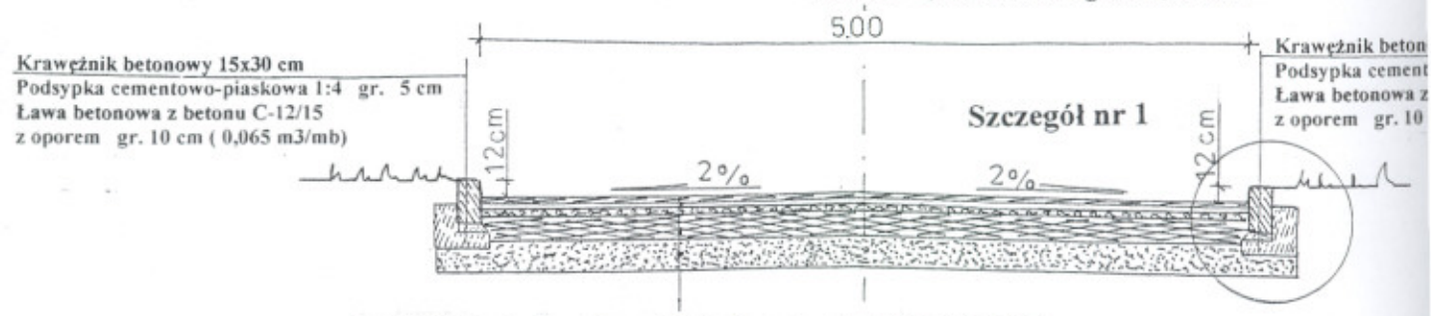

ŁĄCZNIK od ulicy Krzepickiej do proj. ulicy Starowiejskiej
OD KM 0 + 000,00 (krawędź jezdni) DO KM 0 + 027,70 (oś ulicy Starowiejskiej)

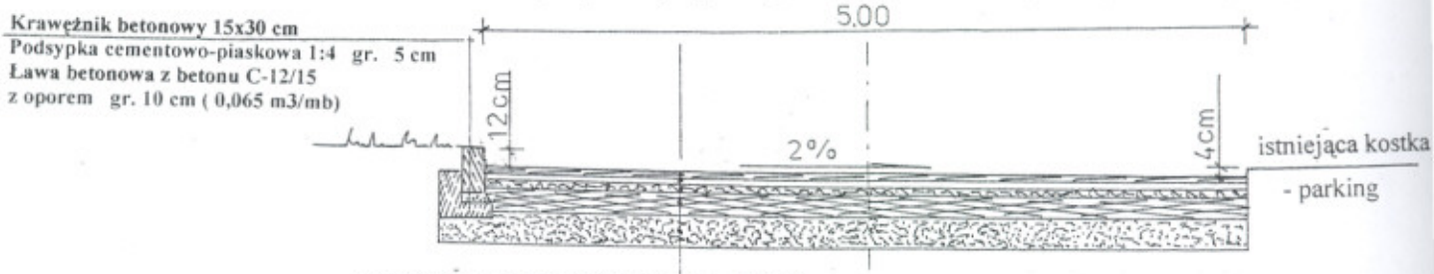

OD KM 0 + 080,00 DO KM 0 + 124,00
OD KM 0 + 124,00 DO KM 0 + 129,00 – przejście z szer. 3,00mb na szer. 5,00 mb na długości 5,00 mb .

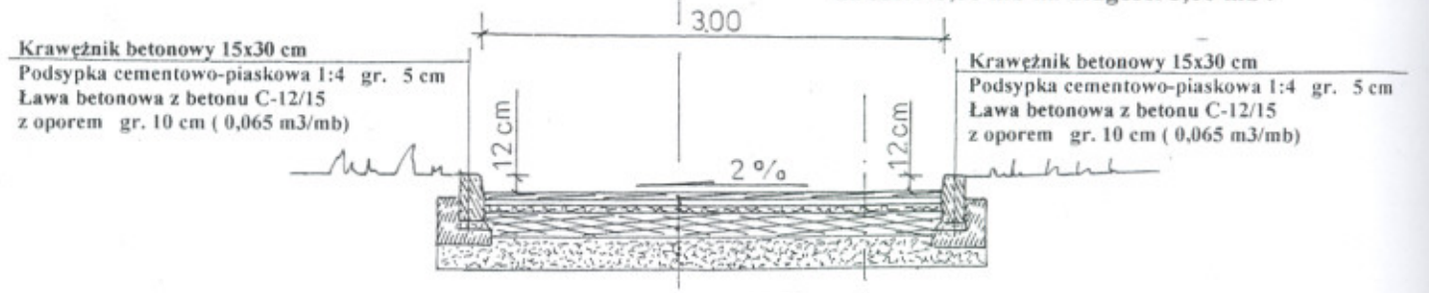

OD KM 0 + 275,00 DO KM 0 + 407,72
OD KM 0 + 407,72 DO KM 0 + 412,72 – przejście z szer. 3,00mb na szer. 5,00 mb na długości 5,00 mb .

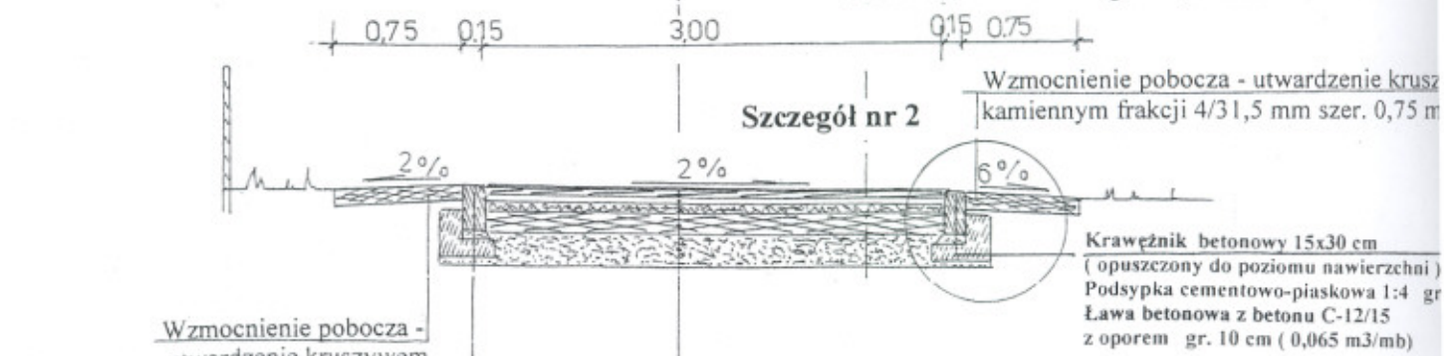

KONSTRUKCJA NAWIERZCHNI JEZDNI (KR – 1)

- Warstwa ścieralna z betonu asfaltowego grysowego średnioziarniste o strukturze zamkniętej (PN-S-96025 gr. 4c
- Warstwa wiążąca z betonu asfaltowego grysowego średnioziarnisteg o strukturze częściowo - zamkniętej (PN-S-96025) gr. 4cr
- Górna warstwa podbudowy z tłucznia kamiennego łamanego o frak 4/31,5mm stabilizowana mechanicznie wg PN-84/S-96023 gr. 5c
- Dolna warstwa podbudowy z tłucznia kamiennego łamanego o frako 31,5/63 mm stabilizowana mechanicznie wg PN-84/S-96023 gr. 15c
- Warstwa piasku gr. 22c

PRZEKRÓJ KONSTRUKCYJNY Skala 1: 50

DROGA GMINNA – ULICA STAROWIEJSKA

- rejon włączenia do drogi krajowej nr 42 –
obciążenie ruchem KR – 5 wg Dz. U. nr 43. 430

OD KM 0 + 412,72 DO KM 0 + 426,72

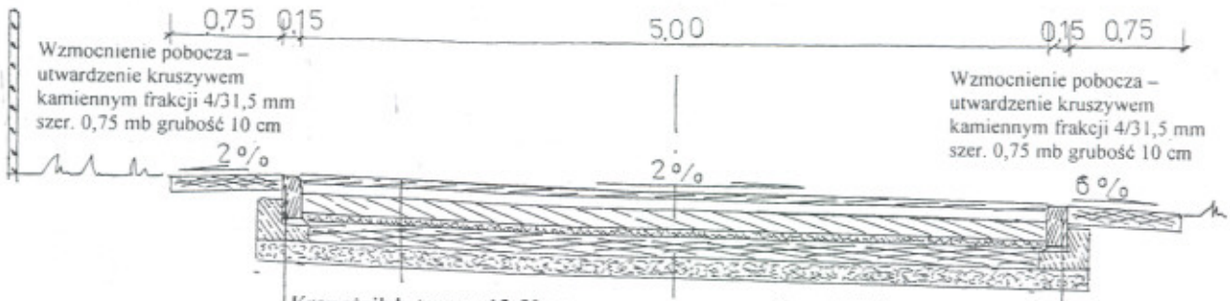

Wzmocnienie pobocza – utwardzenie kruszywem kamiennym frakcji 4/31,5 mm szer. 0,75 mb grubość 10 cm

Wzmocnienie pobocza – utwardzenie kruszywem kamiennym frakcji 4/31,5 mm szer. 0,75 mb grubość 10 cm

Krawężnik betonowy 15x30 cm
(opuszczony do poziomu nawierzchni)
Podsypka cementowo-piaskowa 1:4 gr. 5 cm
Ława betonowa z betonu C-12/15
z oporem gr. 10 cm (0,065 m3/mb)

Krawężnik betonowy 15x30 cm
(opuszczony do poziomu nawierzchni)
Podsypka cementowo-piaskowa 1:4 gr. 5 cm
Ława betonowa z betonu C-12/15
z oporem gr. 10 cm (0,065 m3/mb)

Szczegół nr 3

Na długości skrzyżowania z drogą powiatową proj. ściek uliczny z dwóch rzędów klinkieru drogowego szer. 20 cm na ławie betonowej z betonu C12/15 – przy włączeniu L = 24,0 mb natomiast przy parkingu kościelnym L = 20,0 mb

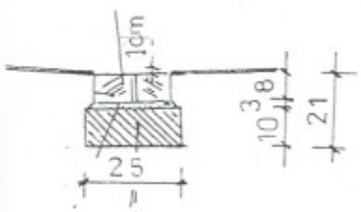

Ściek drogowy 10x8x20
Podsypka cem-piask 1:4 gr. 3 cm
Ława betonowa z betonu
C- 12/15 25cm x 10 cm

KONSTRUKCJA NAWIERZCHNI JEZDNI (KR – 5)

• Warstwa ścieralna z betonu asfaltowego grysowego średnioziarnistego o strukturze zamkniętej (PN-S-96025	gr. 5cm
• Warstwa wiążąca z betonu asfaltowego grysowego średnioziarnistego o strukturze częściowo - zamkniętej (PN-S-96025)	gr. 8cm
• Podbudowa zasadnicza z betonu asfaltowego 0/25 z zastosowaniem asfaltu 35/50	gr. 14cm
• Górna warstwa podbudowy z tłucznia kamiennego łamanego o frakcji 4/31,5mm stabilizowana mechanicznie wg PN-84/S-96023	gr. 5cm
• Dolna warstwa podbudowy z tłucznia kamiennego łamanego o frakcji 31,5/63 mm stabilizowana mechanicznie wg PN-84/S-96023	gr. 15cm
• Warstwa piasku	gr. 13cm

Szczegół nr 1

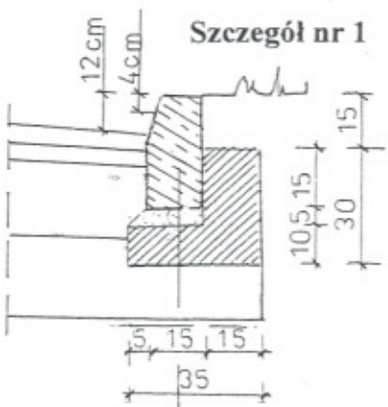

Szczegół nr 2

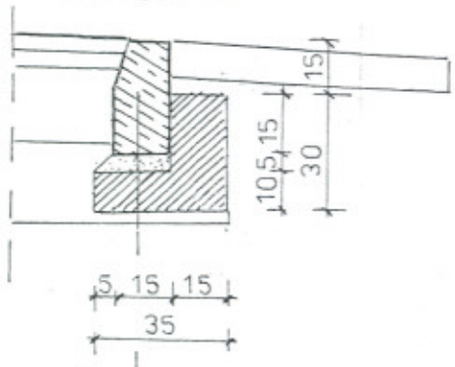

Krawężnik betonowy 15x30 cm
Podsypka cementowo-piaskowa 1:4 gr. 5 cm
Ława betonowa z betonu C-12/15 z oporem gr. 10 cm (0,065 m3/mb)
Światło krawężnika 12 cm

UWAGA:
Zjazdy utwardzone kruszywem kamiennym o frakcji 0/31,5 mm gr.15cm – do granicy własności.

FIRMA „TOM"
Tomasz Banaśkiewicz
ul.Focha 72/74 m.13, 42-200 Częstochowa
tel. 034 365 22 02, 501 297 842
NIP 573-166-15-98 IDS 150253006

Firma „TOM" Częstochowa 42-200 ul. Focha 72/74 m 13

Inwestor : URZĄD GMINY LIPIE 42 – 165 LIPIE UL. CZĘSTOCHOWSKA 29			
Nazwa obiektu budowlanego : PRZEBUDOWA DROGI – ULICY STAROWIEJSKIEJ W M. PARZYMIECHY, GMINA LIPIE.			
Przedmiot rysunku : PRZEKROJE I SZCZEGÓŁY KONSTRUKCYJNE			Skala : 1:50 i 1:20
Opracował :	Tomasz Banaśkiewicz FT-83861/81/376/82 SLK/IS/1160/02	Podpis :	Rys. nr : 4
Projektował :	inż. Janusz Muś AG.114/AZ/7131-2/502/01 SLK/BD/1199/02	Podpis :	
Sprawdził:	inż. Ryszard Sidorowicz SLK/0096/PWOK/03 SLK/BO/0961/03	Podpis :	Data : 12.2009