WIDOK Z BOKU
1:50

A–A
1:50

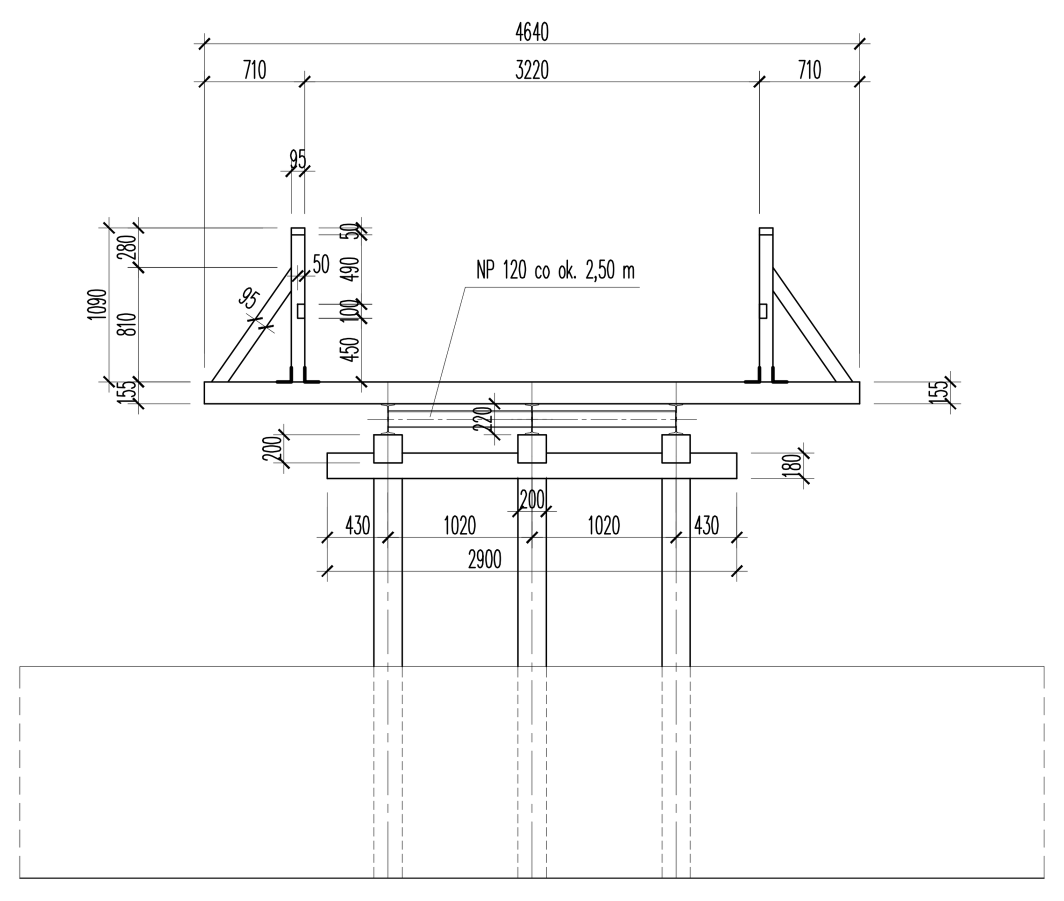

B–B
1:50

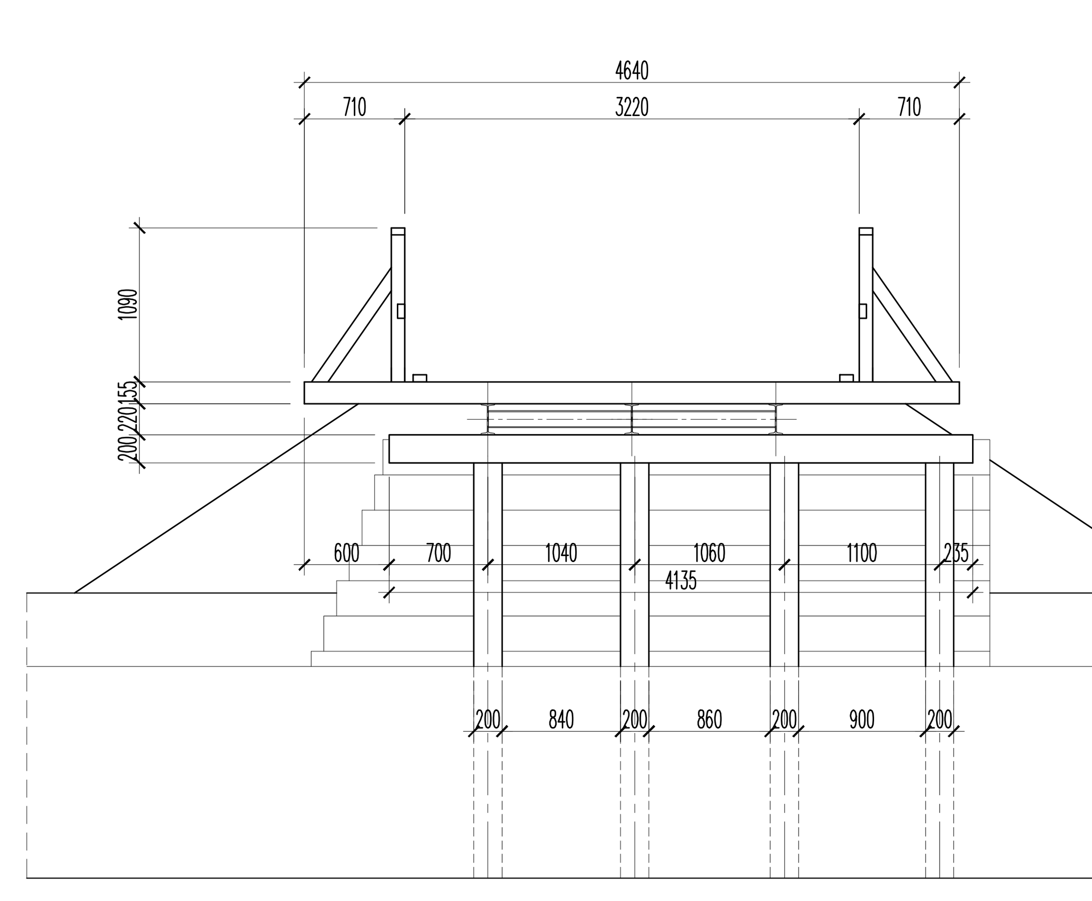

JEDNOSTKA PROJEKTOWA:

Zakład Projektowania Dróg i Mostów "TWZI"

42–200 Częstochowa, ul. Lechonia 3/36

Tel./fax.(34)3632007

e–mail: TWZ@wp.pl

STADIUM:

PROJEKT BUDOWLANY

ZAMIERZENIE BUDOWLANE:	PROJEKTOWAŁ:	PODPIS
REMONT MOSTU DROGOWEGO NAD RZEKĄ LISWARTĄ W MIEJSCOWOŚCI RĘBIELICE SZLACHECKIE	mgr inż. RYSZARD PAWEŁCZYK 242/92–UW K–ce	
	SPRAWDZIŁ:	PODPIS
	mgr inż. WŁADYSŁAW ZAWADZKI FT–83861/1/83	
TYTUŁ RYSUNKU:	OPRACOWAŁ:	PODPIS
RYSUNEK OGÓLNY STAN ISTNIEJĄCY	inż. JAN ZAWADZKI LOD/1059/PWOD/08	

ZAMAWIAJĄCY:	NR ZLECENIA	DATA	SKALA	ARKUSZ	NR RYS.
GMINA LIPIE	Umowa nr ZP.272.34.2012	08.2012r.	1:50	1/1	3